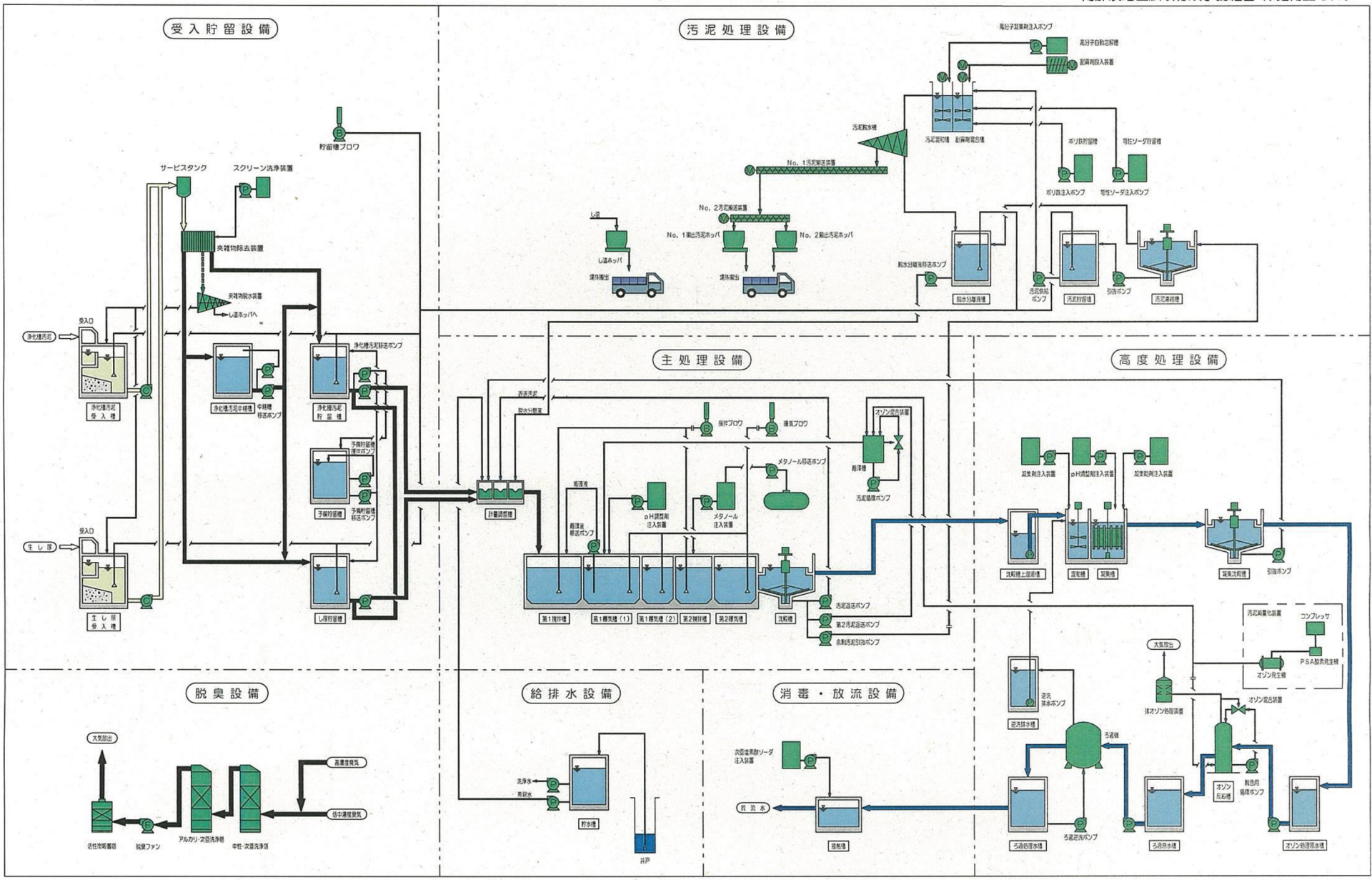
受入貯留設備
汚泥処理設備
主処理設備
高度処理設備
脱臭設備
給排水設備
消毒・放流設備
貯留槽ブロワ
サービスタンク
スクリーン洗浄装置
夾雑物除去装置
夾雑物脱水装置
し渣ホッパへ
受入口
浄化槽汚泥
受入槽
浄化槽汚泥中継槽
中継槽移送ポンプ
浄化槽汚泥貯留槽
浄化槽汚泥移送ポンプ
予備貯留槽
予備貯留槽撹拌ポンプ
予備貯留槽移送ポンプ
生し尿
生し尿受入槽
し渣貯留槽
高分子貯槽
高分子自動溶解槽
副資材投入装置
汚泥脱水機
汚泥貯留槽
副資材混合槽
ポリ鉄貯留槽
苛性ソーダ貯留槽
ポリ鉄注入ポンプ
苛性ソーダ注入ポンプ
No. 1汚泥搬送装置
No. 2汚泥搬送装置
No. 1搬出汚泥ホッパ
No. 2搬出汚泥ホッパ
し渣
し渣ホッパ
場外搬出
脱水分離液移送ポンプ
脱水分離液槽
汚泥供給ポンプ
汚泥貯留槽
引抜ポンプ
汚泥凝縮槽
計量調整槽
活性汚泥
脱水分離液
散気ブロワ
撹拌ブロワ
メタノール移送ポンプ
循環液
循環液移送ポンプ
pH調整剤注入装置
メタノール注入装置
オゾン混合装置
循環槽
汚泥濃度ポンプ
第1嫌気槽（1）
第1嫌気槽（2）
第2嫌気槽
第1曝気槽
第2曝気槽
沈殿槽
汚泥返送ポンプ
第2汚泥返送ポンプ
余剰汚泥引抜ポンプ
凝集剤注入装置
pH調整剤注入装置
凝集助剤注入装置
沈殿槽上澄液槽
混和槽
凝集槽
凝集沈殿槽
引抜ポンプ
汚泥減量化装置
コンプレッサ
PSA酸素発生機
オゾン発生機
大気放出
抹オゾン処理装置
オゾン混合装置
逆洗排水槽
逆洗排水ポンプ
ろ過塔
オゾン反応槽
脱色用循環ポンプ
次亜塩素酸ソーダ注入装置
放流水
接触槽
ろ過処理水槽
ろ過逆洗ポンプ
ろ過原水槽
オゾン処理原水槽
大気開放
活性炭吸着塔
脱臭ファン
アルカリ・次亜洗浄塔
中性・次亜洗浄塔
高濃度臭気
低中濃度臭気
洗浄水
飛散水
貯水槽
井戸